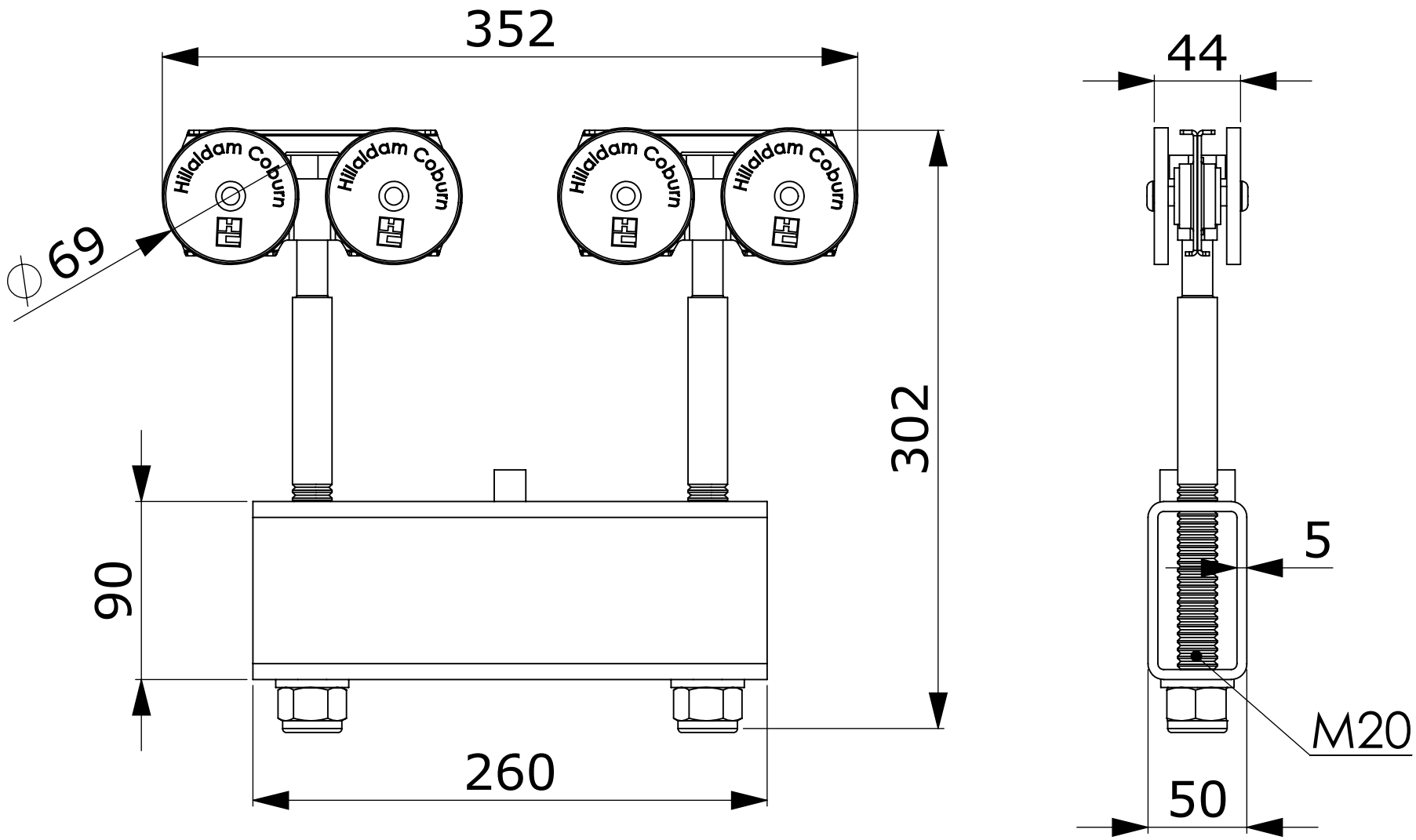
352
44
Hillaldam Coburn
Hillaldam Coburn
Hillaldam Coburn
Hillaldam Coburn
∅69
302
90
5
M20
260
50